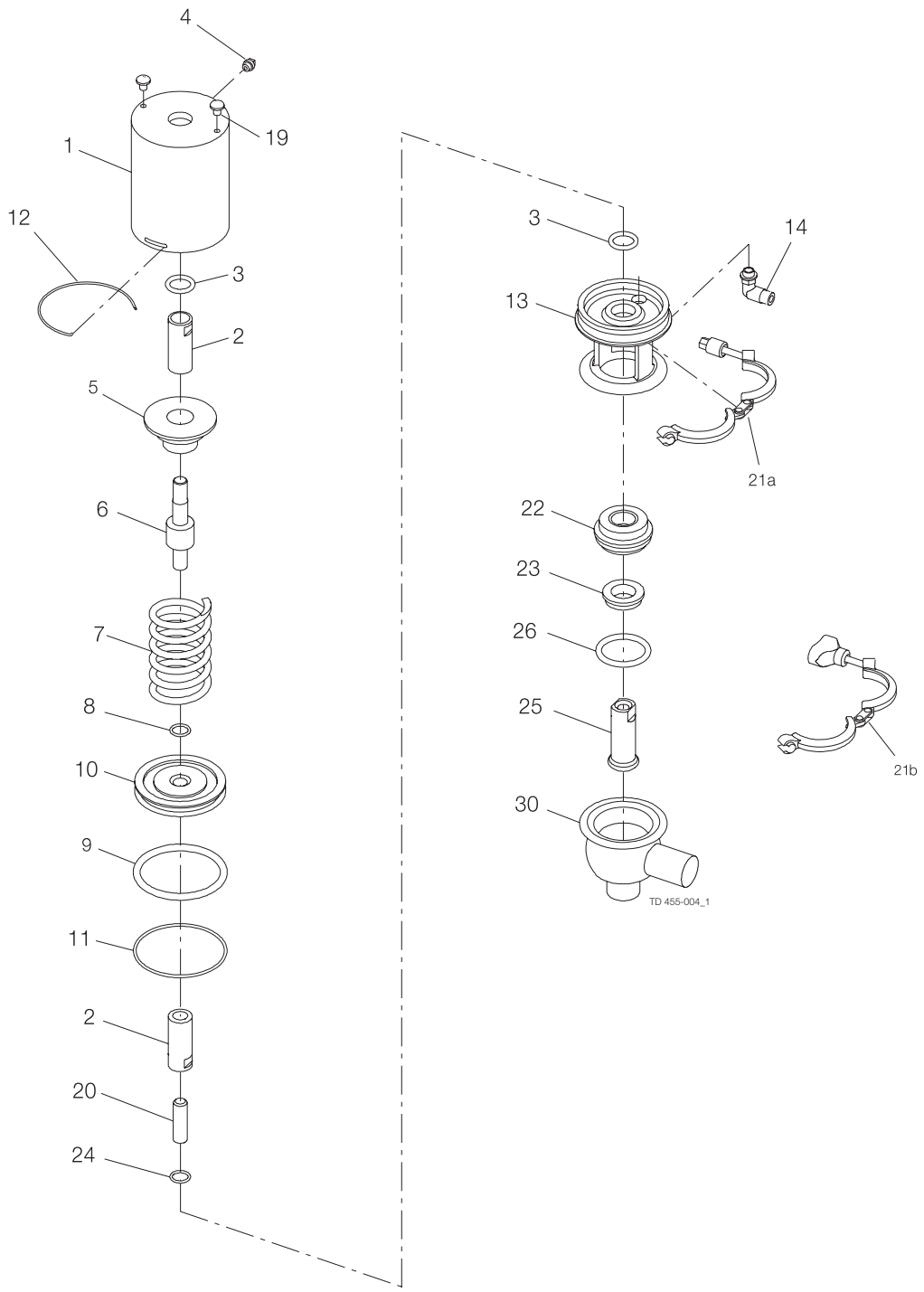
4
19
1
12
3
2
5
6
7
8
10
9
11
2
20
24
3
14
13
21a
22
23
26
25
21b
30
TD 455-004_1