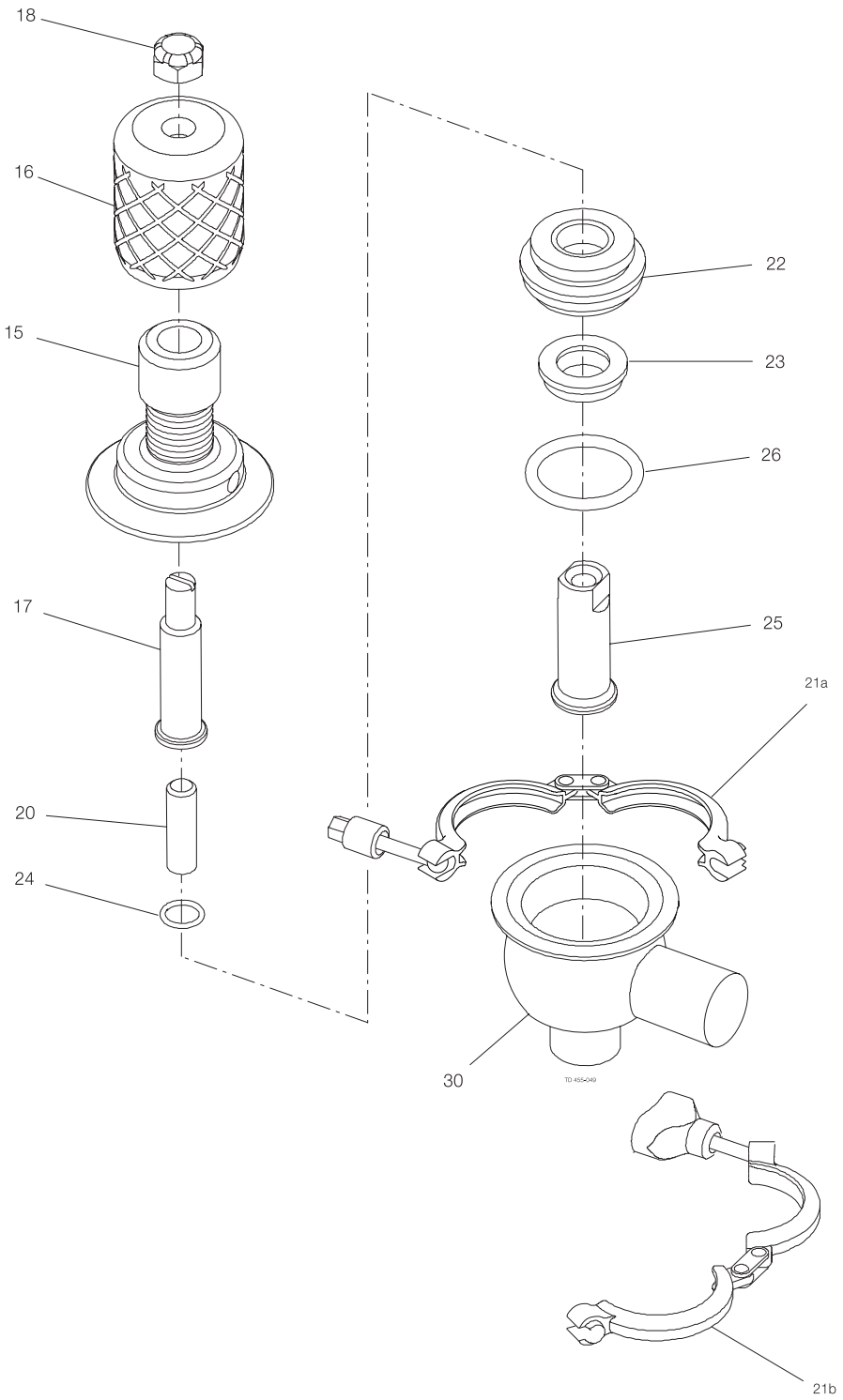
18
16
15
17
20
24
22
23
26
25
21a
30
21b