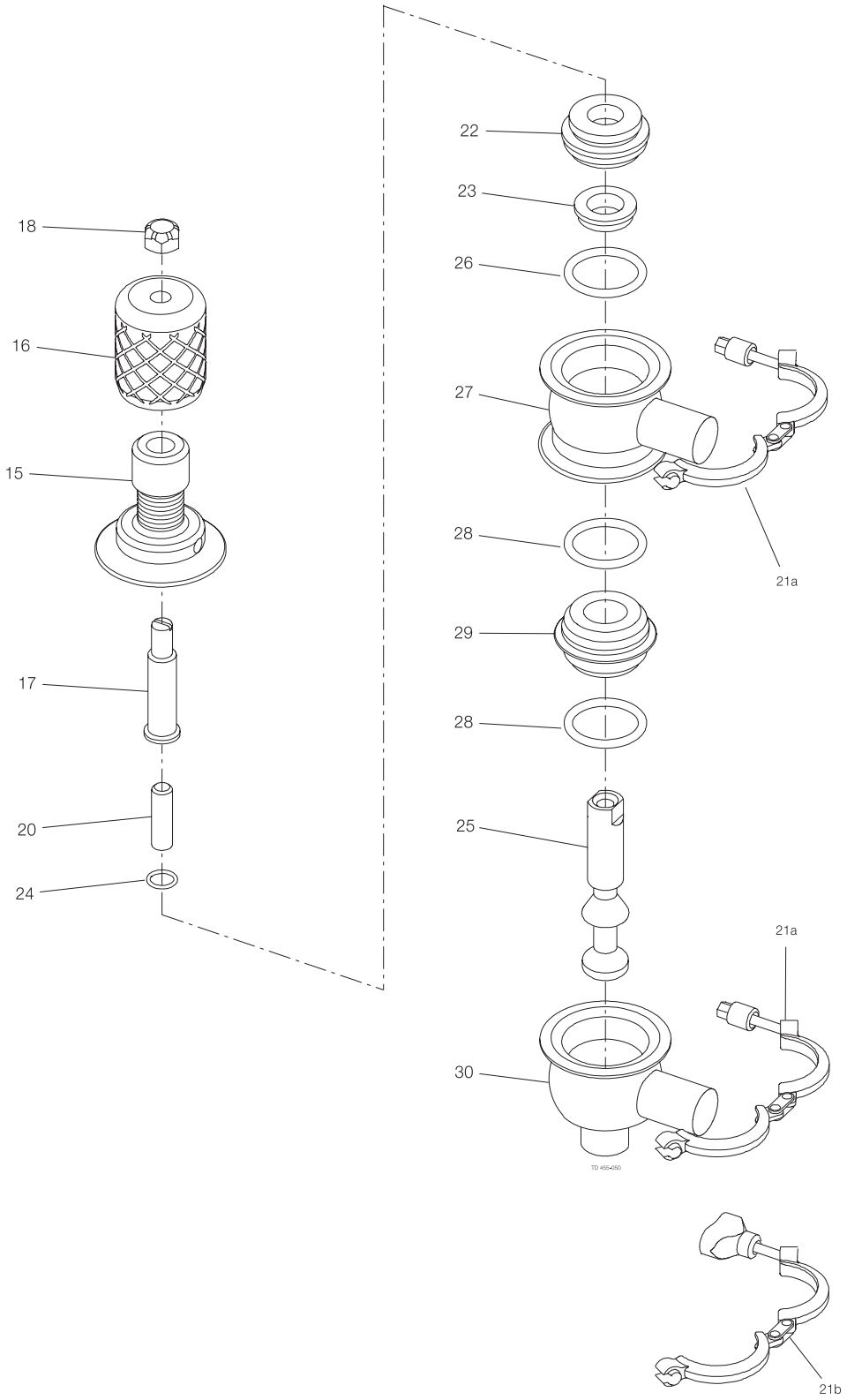
22
23
26
27
28
21a
29
28
25
21a
30
18
16
15
17
20
24
21b