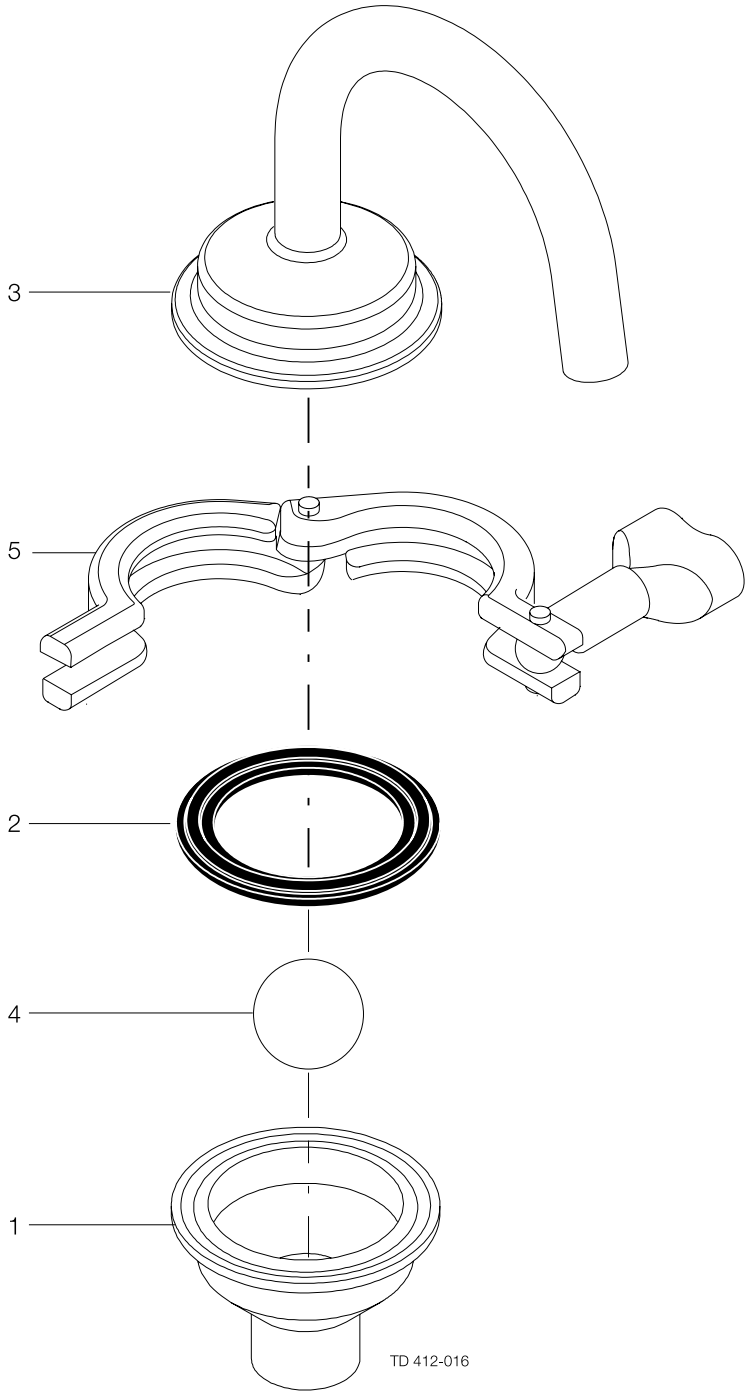
3
5
2
4
1
TD 412-016